LEGENDA :

| | |
|---|---|
| o GB 3519 | stávající body vytyčovací sítě využitelné stavbou |
| o ZGB 8511 | zničené stávající body vytyčovací sítě |
| o ZGB 5576 | nenalezené stávající body vytyčovací sítě |
| o GB 2548 | stávající body vytyčovací sítě ohrožené stavbou |
| ⊙ GB 6104 | nové navrhované body vytyčovací sítě |
| 108,8 | staničení stávající tratě |
| 76 | projektovaná trakce |
| 102 | projektovaná trakce - výhled |

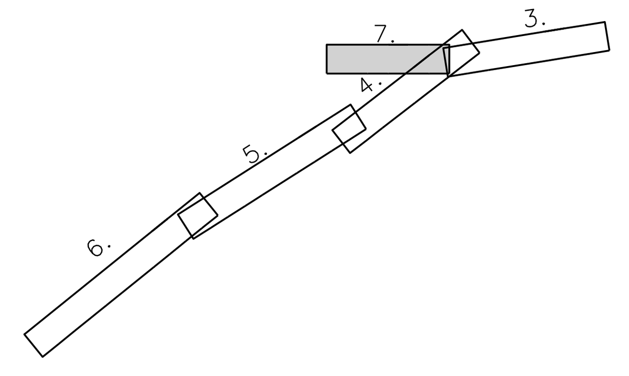


VÝŠKOVÝ SYSTÉM Bpv SOUŘADNICOVÝ SYSTÉM S-JTSK ±0,000 = xxx,xx m n. m.

| Číslo změny: | Obsah změny: | Datum změny: |
|---|---|---|
| 01 | - | - |
| 02 | - | - |
| 03 | - | - |

Objednatel: SŽDC Správa železniční dopravní cesty

Správa železniční dopravní cesty, státní organizace
Dlážděná 1003/7
110 00 Praha 1

Generální projektant: SUDOP PRAHA

SUDOP PRAHA a.s.
Olšanská 1a, 130 80 Praha 3
tel.: +420 267 094 111
fax: +420 224 230 316
e-mail: praha@sudop.cz

Hlavní inženýr projektu: ING. PAVEL KUBÁT
Garant profese: ING. ZBYNĚK SMÁHA

Středisko: 204 INŽENÝRINGU A GEODÉZIE

| Vedoucí střediska: | Odpovědný projektant SO, IO, PS: | Vypracoval: | Kontroloval: |
|---|---|---|---|
| ING. ROMAN ČÍTEK | ING. ZBYNĚK SMÁHA | ING. ZBYNĚK SMÁHA<br>VOJTĚCH ROULE | ING. MARTIN ČIŽINSKÝ |

Název akce:
**UZEL PLZEŇ, 3.STAVBA - PŘESMYK DOMAŽLICKÉ TRATI**

Číslo smlouvy: 14-209.250
Projektový stupeň: PROJEKT

Část:
GEODETICKÁ DOKUMENTACE
NÁVRH VYTYČOVACÍ SÍTĚ

Datum: 30.5.2015
Číslo části: I.3

Název přílohy:
**VÝKRES KM 352,1 - 353,0 (TU 0203)**

Měřítko: 1:1000
Počet formátů: 6 A4
Číslo přílohy: 7

DOKUMENT LZE UŽÍVAT POUZE VE SMYSLU PŘÍSLUŠNÉ SMLOUVY O DÍLO. ŽÁDNÁ JEHO ČÁST NEMŮŽE BÝT DLE ZÁKONA č.121/2000 Sb. KOPÍROVÁNA NEBO JINÝM ZPŮSOBEM ROZŠIŘOVÁNA BEZ SOUHLASU SUDOP PRAHA a.s.